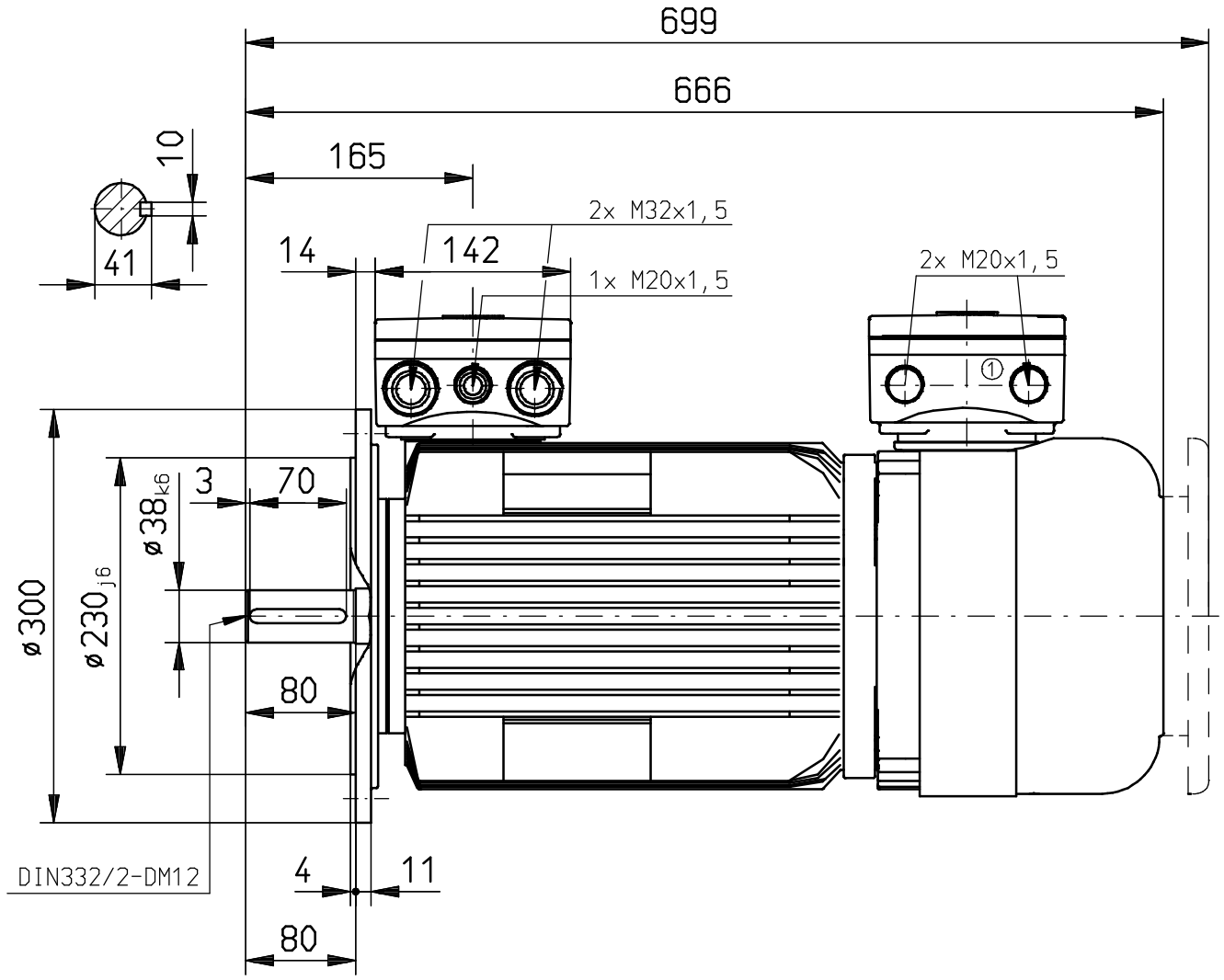

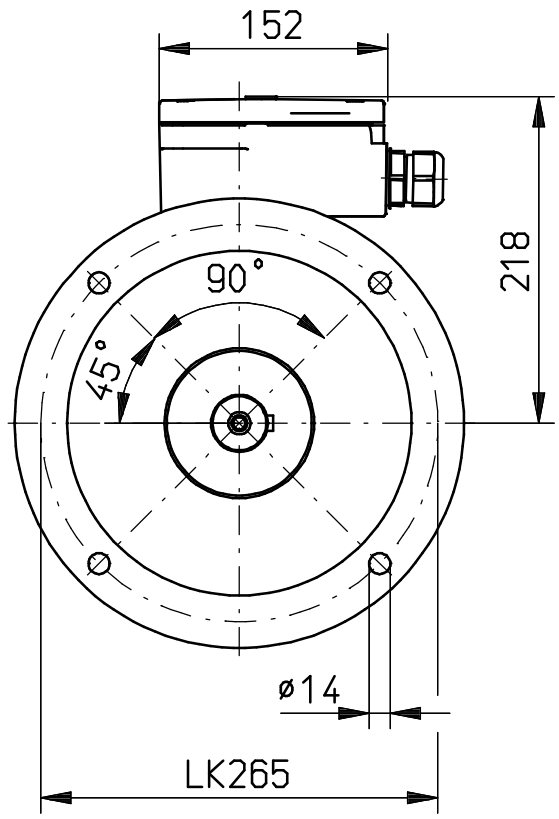

Ausgabe durch I10

03. Dezember 2015

Gleiche Unterlage mit älterem Ausgabedatum ist ungültig

Schutzvermerk ISO 16016 beachten!

Zust.	Änderung	Datum	Name
①	0219-15	03.12.15	Penn.

	Datum	Name
Bearb.	16.07.2015	Penner
Gepr.	03.12.2015	Voigtsber.
Norm		
C:00024945.SZA		M5409.BMP

HEW

Ursp.

B_Ex132/...-BM100 B5/300 / WEø38x80

Zg.-Nr. M5409

Blatt Bl.

Ers. für:

Ers. durch: