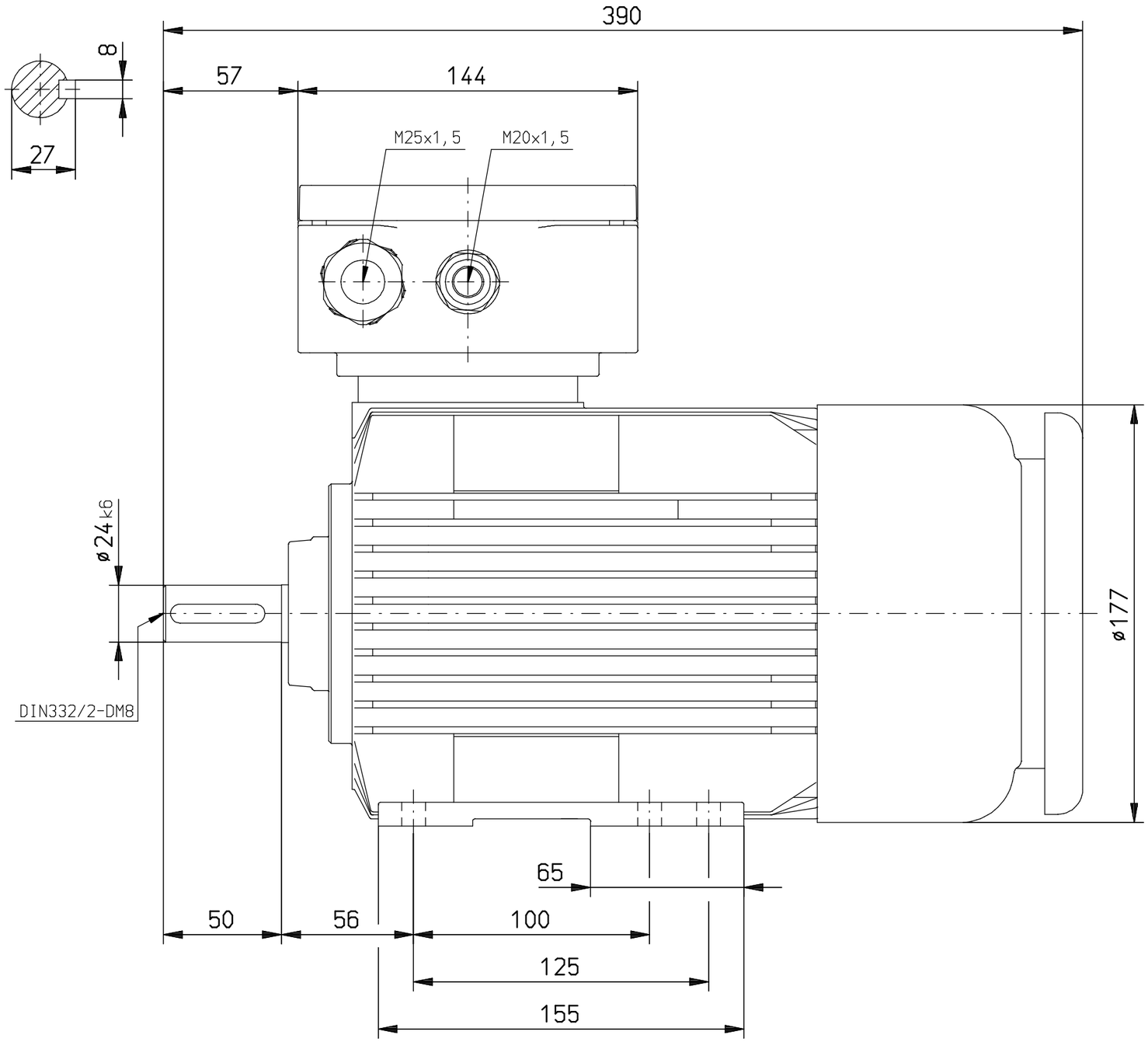

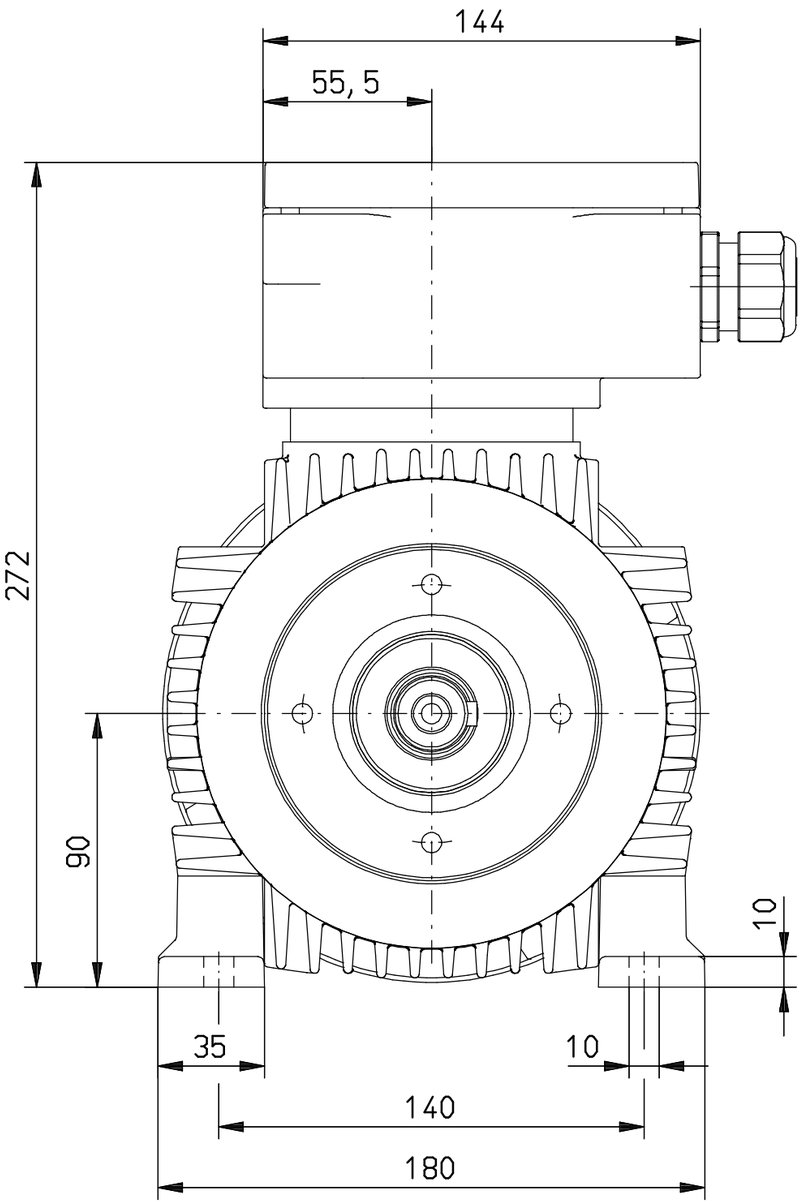

Ausgabe durch I10

25. Juli 2014

Gleiche Unterlage mit älterem Ausgabedatum ist ungültig

					Datum	Name
				Bearb.	25.07.14	Penner
				Gepr.	25.07.14	Voigtsber.
				Norm		
				File: 00023552		M4961.BMP
Zust.	Änderung	Datum	Name	Ursp.		

HEW

DEx90... Bauform: B3/V5 (mit Schutzdach)

Zg.-Nr. M4961

Blatt Bl.

Ers. für:

Ers. durch:

„Schutzvermerk ISO 16016 beachten".